Elektrische karweilier DKL

Eigenschappen

- Alleen geschikt voor hijswerkzaamheden.
- Eenvoudig te installeren voor snel gebruik.
- Eenvoudig en veilige ophanging door montagebeugel.
- Geschikt voor een breed scala aan industriële toepassingen.
- Permanent gesmeerde transmissie, zorgt voor een soepele werking.
- Geleverd klaar voor gebruik met bedieningsschakelaar, voedingskabel en staalkabel met haak.
- Voldoet aan de Machinerichtlijn 2006/42/EG. Geleverd met testcertificaat, CE-conformiteitsverklaring en gebruiksaanwijzing.

Specificaties						
Artikelnummer	Capaciteit	Hijshoogte	Max. hijssnelheid	Staalkabel	Energie verbruik	Netto gewicht
	ton	m	m/min	m x Ømm	kW	kg
CP.0.DKL.160	0,160	28	19	30 x 5	1,3	23,2
CP.0.DKL.230	0,230	28	19	30 x 5	1,3	23,2
CP.0.DKL.300	0,300	28	12	30 x 6	1,3	29,5
CP.0.DKL.500	0,500	18	11	20 x 7	2	30,5

Specificaties	
Toepassing	Hijslier
Voltage	230V / 50-60Hz / 1Ph
Snelheid	Enkele snelheid
Kabel	Staalkabel 1770 N/mm^2
Stuurkabel	10 meter met stekkerverbinding, verlengkabel beschikbaar
Stroomkabel	5 meter met stekker
Behuizing bescherming	IP 54
Besturing bescherming	IP 65
Classificatie	M4/1Am (ISO/FEM)
Inschakelduur / Starts per uur	30% / 180
Isolatieklasse	F
Bedrijfstemperatuur	-10°C - +40°C
Lading type	Goederen, mag niet gebruikt worden om personen te hijsen of te vervoeren

Beveiliging	
Schakelaar	230V schakelaar met noodstop
Overlastbeveiliging	Zonder overlastbeveiliging
Rem	Mechanische rem, houdt de lading ook bij stroomuitval stevig vast
Eindschakelaar	Mechanische hoogste eindschakelaar. Sensor stopt de motor als het staalkabel verkeerd wordt gewikkeld (onderste eindschakelaar). Belangrijk - neem de veiligheidswikkelingen in acht!

Subject to changes without notice. Illustrations for reference only. Always obey the operating instructions.
2025 © DELTA® Hoisting Equipment E1411250902

Elektrische karweilier DKL

Optionele toebehoren

CP.1.DKL.ZW.200

CZ.RC.DKL

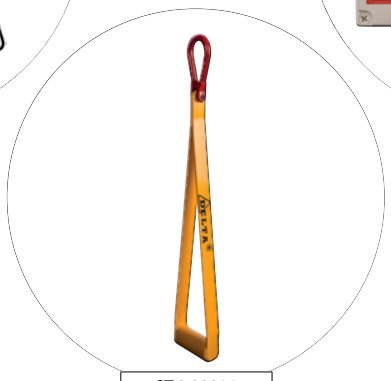

ST.0.00011

CP.0.CEC.0010

10 meter stuur-verlengkabel (max. 2x per lier)

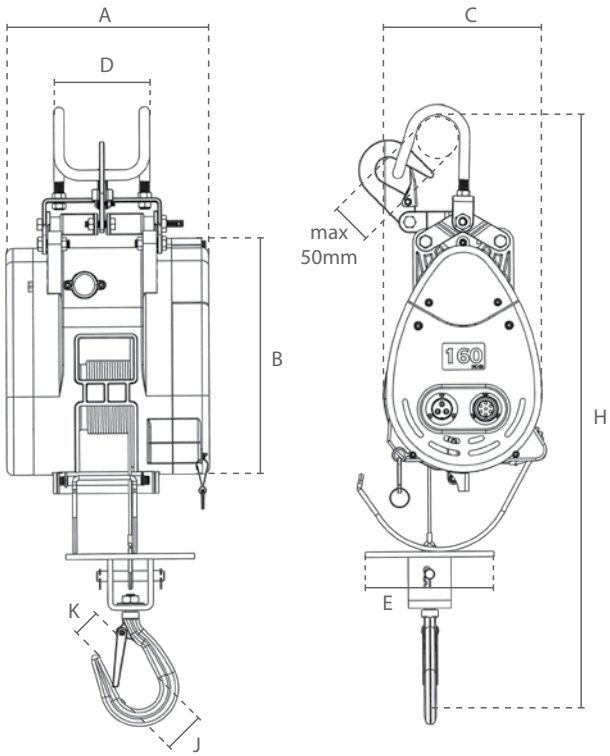

Afmetingen (mm)								
Artikelnummer	A	B	C	D	E	H	J	K
CP.0.DKL.160	240	263	180	114	156	660	49	41
CP.0.DKL.230	240	263	180	114	156	660	49	41
CP.0.DKL.300	210	308	240	146	156	670	49	41
CP.0.DKL.500	210	308	240	146	156	670	49	41

Subject to changes without notice. Illustrations for reference only. Always obey the operating instructions.
2025 © DELTA® Hoisting Equipment E1411250902